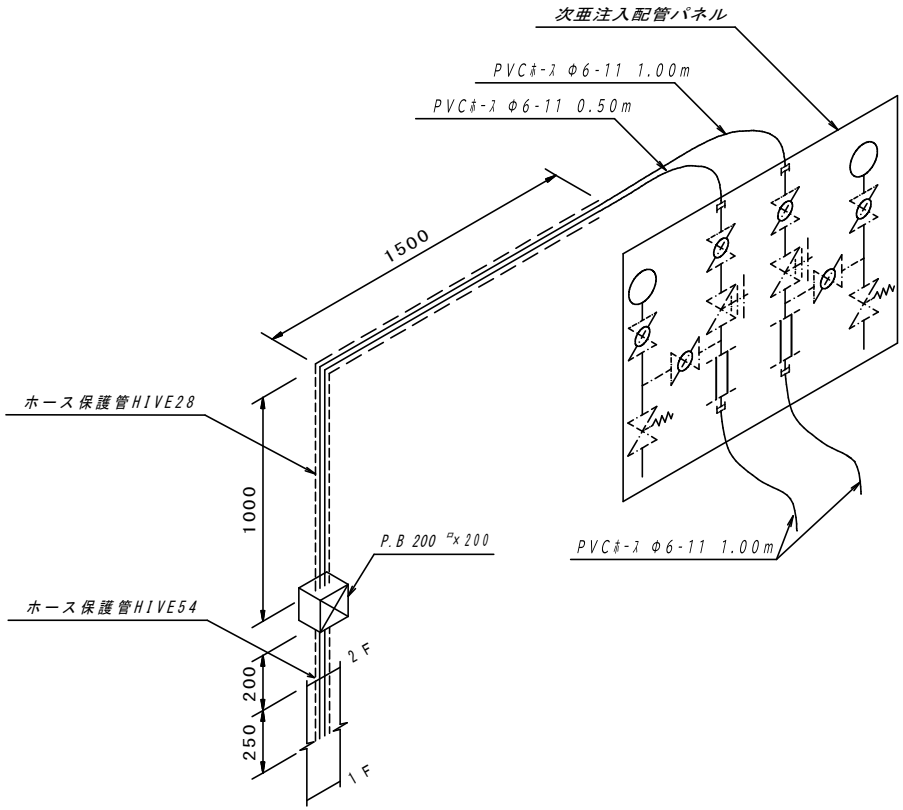

PVCﾎｰｽ(ﾌﾞﾚｰﾄﾞﾎｰｽ)φ6-11 L=2×1.00+1.00+0.50+2×(1.50+1.00+0.20+0.20+0.25)=9.80m

HIVEφ28 L=1.00+1.50=2.50m

HIVEφ54 L=0.20+0.25=0.45m

スケルトン

No.1 次亜注入管（屋内２Ｆ）

番号	部品名称	サイズ	材質	数量	備考
	次亜注入管ﾊﾟﾈﾙ			1	
	ブレードホース	φ6-11	PVC	9.80m	
	保護管	28	HIVE	2.50m	
	保護管	54	HIVE	0.45m	
	２号コネクタ	28	HIVE	1	
	２号コネクタ	54	HIVE	1	
	ﾌﾟﾙﾎﾞｯｸｽ	200□×200	PVC	1	

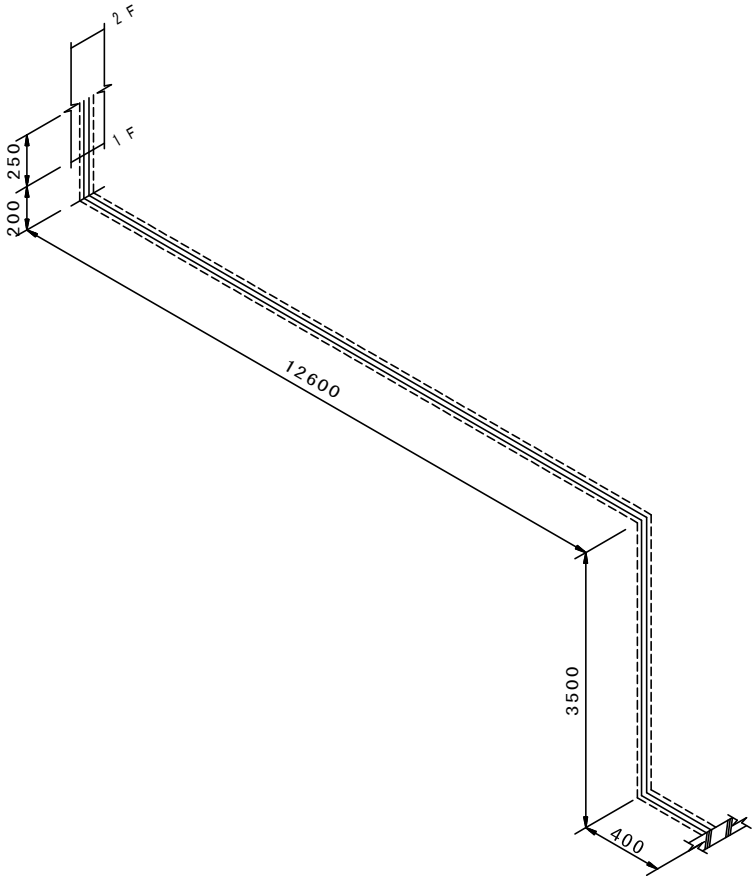

PVCﾎｰｽ(ﾌﾞﾚｰﾄﾞﾎｰｽ)φ6-11 L=2×(0.25+0.20+12.60+3.50+0.40)=33.90=33.9m

HIVEφ54 L=0.25+0.20+12.60+3.50+0.40=16.95≒17.0m

スケルトン

No.2 次亜注入管（屋内１Ｆ）

番号	部品名称	サイズ	材質	数量	備考
	ブレードホース	φ6-11	PVC	33.9m	
	保護管	54	HIVE	17.0m	

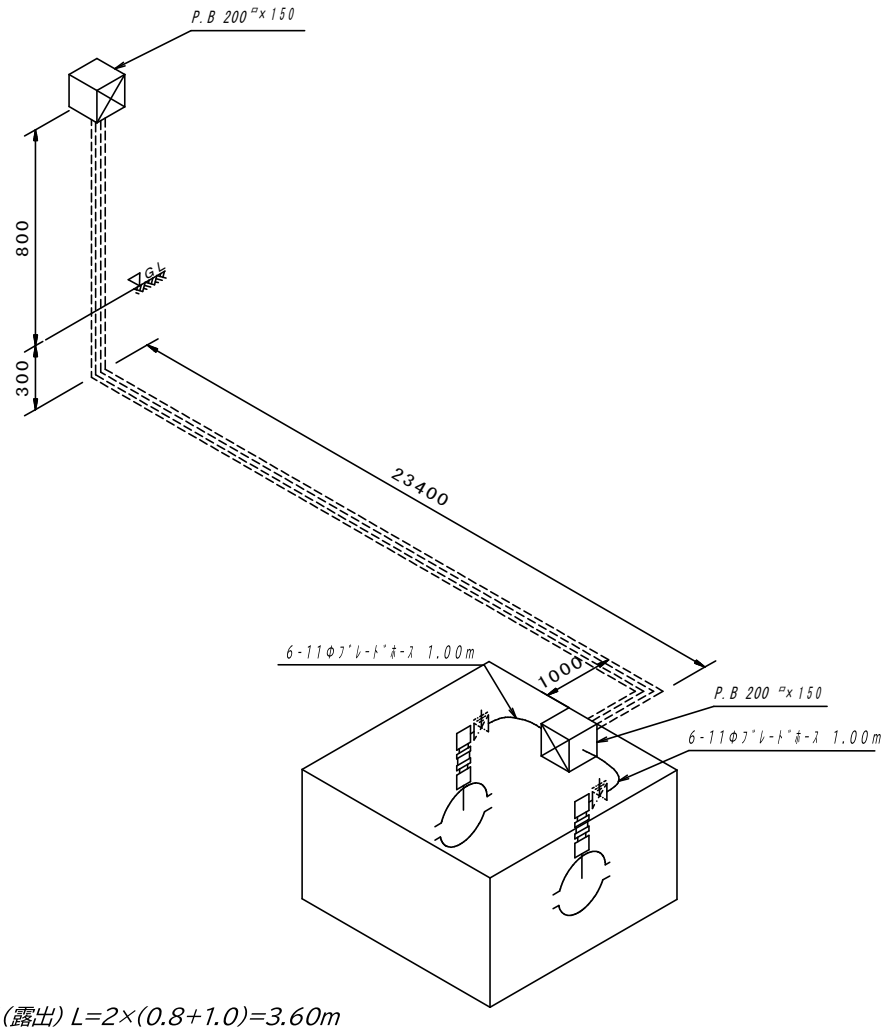

PVCﾎｰｽ(ﾌﾞﾚｰﾄﾞﾎｰｽ)φ6-11(露出) L=2×(0.8+1.0)=3.60m

(埋設) L=2×(0.3+23.4+1.0)=49.4m

HIVEφ54(露出) L=0.80m

FEP-50(埋設) L=0.3+23.4+1.0=24.7m

スケルトン

No.3 次亜注入管（屋外・注入室）

番号	部品名称	サイズ	材質	数量	備考
	ブレードホース（露出）	φ6-11	PVC	3.60m	
	ブレードホース（埋設）	φ6-11	PVC	49.4m	
	保護管	54	HIVE	0.80m	
	保護管	50	FEP	24.7m	
	異種管継手	VE54 x FEP50		1	
	２号コネクタ	54	HIVE	1	
	ベルマウス	50	FEP	1	
	ﾌﾟﾙﾎﾞｯｸｽ	200□ x150	SUS	2	防水

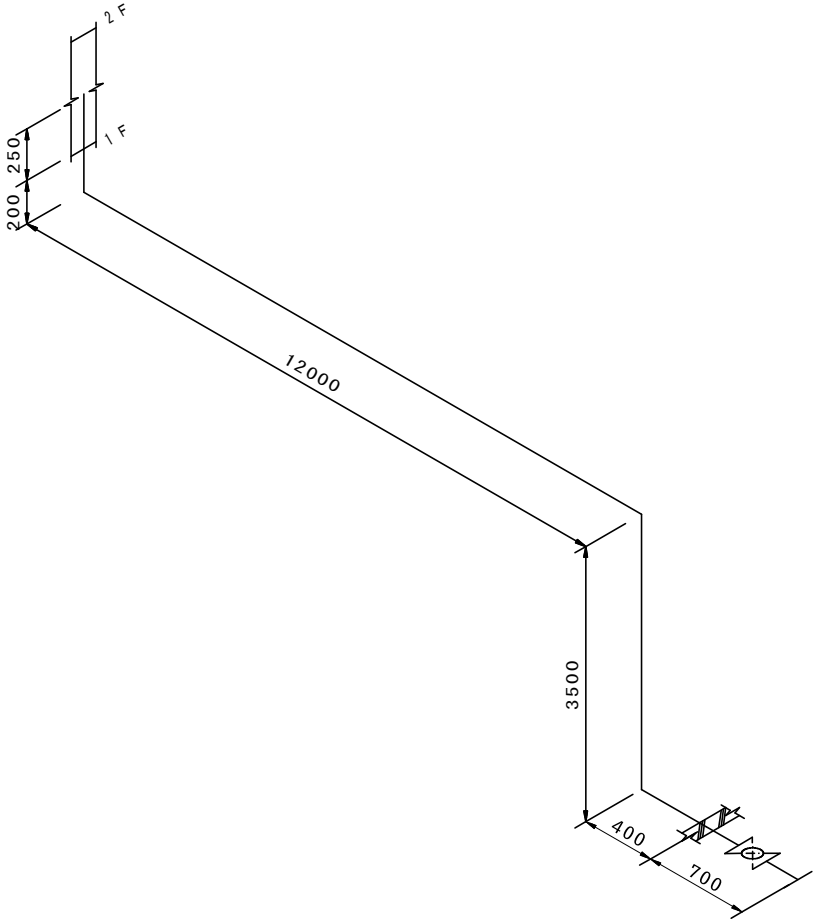

HIVPφ50(屋外) L=0.70m

HIVPφ50(屋内) L=0.40+3.50+12.00+0.20+0.25=16.35≒16.4m

スケルトン

No.4 次亜受入管（屋内１Ｆ・屋外）

番号	部品名称	サイズ	材質	数量	備考
	パイプ	50A	HIVP	0.70 m	(屋外)
	パイプ	50A	HIVP	16.4 m	(屋内)
	ボールバルブ	50A	PVC	1	

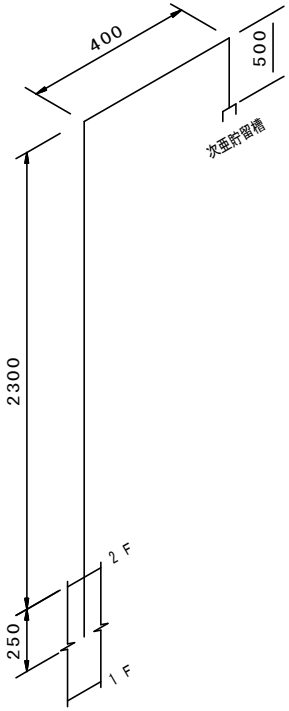

HIVPφ50(屋内) L=0.25+2.30+0.40+0.50=3.45m

スケルトン

No.5 次亜受入管（屋内2F）

番号	部品名称	サイズ	材質	数量	備考
	パイプ	50A	HIVP	3.45 m	(屋内)

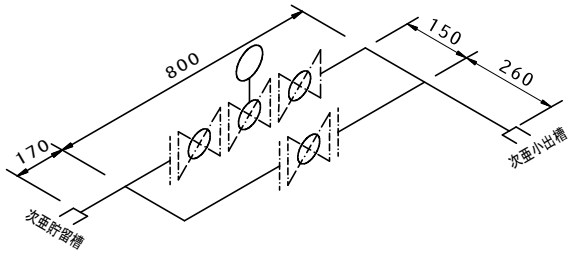

HIVPφ25(屋内) L=0.26+0.15+0.8 +0.8 +0.15+0.17=2.33m

スケルトン

No.6 次亜供給管

番号	部品名称	サイズ	材質	数量	備考
	パイプ	25A	HIVP	2.33 m	(屋内)
	ボールバルブ	25A	PVC	3	
	電動ボールバルブ	25A	PVC	1	

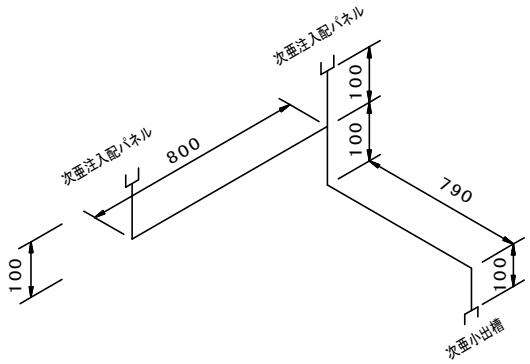

HIVPφ16(屋内) L=2×0.10+0.80+0.10+0.79+0.10=1.99m

スケルトン

No.7 次亜戻り管

番号	部品名称	サイズ	材質	数量	備考
	パイプ	16A	HIVP	1.99 m	(屋内)

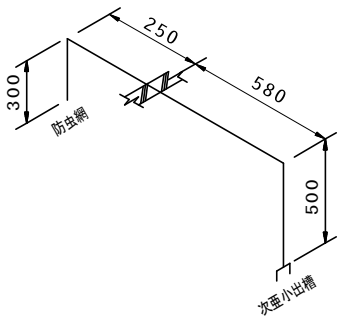

HIVPφ80(屋内) L=0.50+0.58=1.08m

HIVPφ80(屋外) L=0.30+0.25=0.55m

スケルトン

No.8 排気管

番号	部品名称	サイズ	材質	数量	備考
	パイプ	80A	HIVP	1.08 m	(屋内)
	パイプ	80A	HIVP	0.55 m	(屋外)
	防虫網	80A		1.0 個	

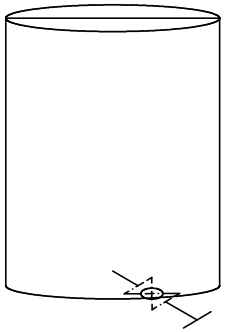

スケルトン

No.9 次亜貯水槽ドレン

番号	部品名称	サイズ	材質	数量	備考
	ボールバルブ	40A	PVC	1	